# GVMAX

## Pompes à vide à auto-régulation de vide

(commande électrique du vide et du soufflage)

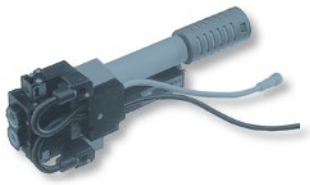

Le dialogue entre deux éléments, vacuostat électronique et pilote de la vanne de prise, permet de réguler et surtout de réduire considérablement la consommation en air comprimé. Cette gamme de pompes à vide est fortement conseillée dans le cas de prise de pièces étanches, de bridage, de cycle de moyenne ou grande durée. Un soufflage pilotable électriquement est intégré pour la dépose.

Domaines d'activité

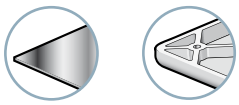

**Matières**

PA 6-6 15 % FV, POM, PC 15 % FV, laiton, aluminium, NBR.

### Sécurité

Le GVMAX E1 possède en standard une fonction clapet anti-retour lui permettant de préserver le vide dans le circuit en cas de rupture d'énergie électrique. Cette fonction assure à l'opérateur un maximum de sécurité lors des manipulations.

### Caractéristiques

| Modèle | Ø buse (mm) | vide maximum (%) | | | air aspiré (Nl/min) | | | L2 (mm) | | (g) |
|---|---|---|---|---|---|---|---|---|---|---|
| | | X | T | N | X | T | N | S | K(1) | |
| GVMAX E1 | 2.5 | 50 | 75 | 90 | 360 | 240 | 200 | 60 | 121 | 510 |

(1) livré en standard sur version X.

### Temps de vidage en secondes pour un volume d'un litre

| % de vide | Ø buse | 10 | | | 20 | | | 30 | | | 35 | 40 | | | 45 | 50 | | 60 | | 70 | | 80 | 85 |
|---|---|---|---|---|---|---|---|---|---|---|---|---|---|---|---|---|---|---|---|---|---|---|---|
| versions | (mm) | X | T | N | X | T | N | X | T | N | X | X | T | N | X | T | N | T | N | T | N | N | N |
| GVMAX E1 | 2.5 | 0.02 | 0.03 | 0.03 | 0.04 | 0.06 | 0.07 | 0.08 | 0.10 | 0.11 | 0.01 | 0.14 | 0.14 | 0.16 | 0.19 | 0.21 | 0.22 | 0.30 | 0.30 | 0.50 | 0.41 | 0.60 | 0.77 |

### Principe de fonctionnement

Lorsque le taux de vide choisi est atteint, l'alimentation en air comprimé s'interrompt. Cette rupture n'a aucune incidence car le clapet anti-retour maintient le vide donc la prise. Le vacuostat analyse constamment les besoins en vide ; dès que le seuil minimal est atteint, il commande la vanne de génération de vide afin de revenir à la valeur préréglée.

Voir page 8/39.

### Spécifications

| | |
|---|---|
| **Alimentation** | Air filtré non lubrifié 2 à 6 bar optimal à 4 bar |
| **Température** | 0 à 60 °C |
| **Sortie contact** | PNP tout ou rien NO ou NF, hystérésis réglable |
| **Antiparasitage** | Intégré avec LED de visualisation |
| **Débit de soufflage** | Réglage par réducteur de débit |

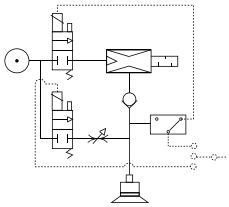

Courbes : voir page 8/43

### Encombrements

(1) LED visu prise
(2) Entrée d'air comprimé
(3) LED visu soufflage
(4) Vide G1/2"-F
(5) Vacuostat PSA100C
(6) G1/4"-F
(7) Blanc : sortie contact
(8) Brun : 24 V CC (prise)
(9) Bleu : commun
(10) Noir : 24 V CC (soufflage)

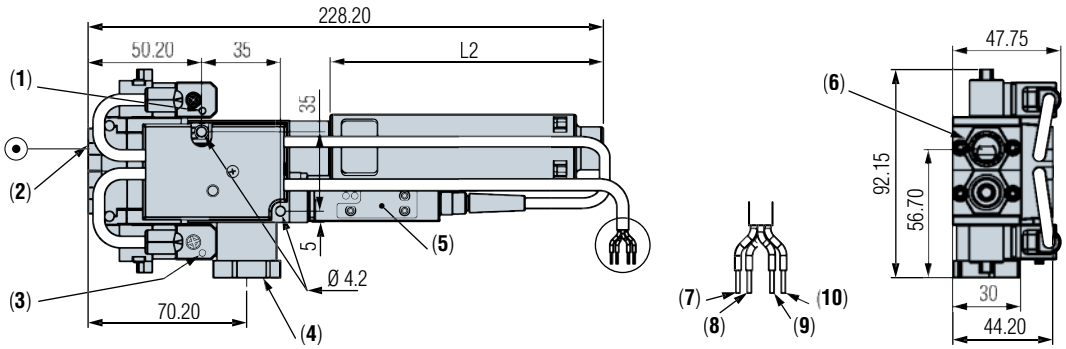


### Pour passer commande préciser :

**Modèle + Caractéristique + Silencieux + Raccord + Pilote**
**Exemple : GVMAXNK14E1**

| 1 : Modèle | 2 : Caractéristique | | 3 : Silencieux | | 4 : Raccord A. C. | | 5 : Pilote | |
|---|---|---|---|---|---|---|---|---|
| GVMAX | X | 50 % de vide | - | Sans | 14 | G1/4"-F | E1 | 24 V CC NF |
| | T | 75 % de vide | S | Diffusant | | | | |
| | N | 90 % de vide | K | Débouchant | | | | |