# GEMÜ R629 eSyLite

## Vanne à membrane à commande motorisée

## Caractéristiques

- Sens du débit et sens de montage quelconques
- Encombrement réduit grâce à la construction compacte
- Alternative à commande motorisée pour les applications n'ayant pas d'énergie pneumatique
- Indicateur optique de position intégrée de série
- Insensible aux fluides chargés en particules
- Module intégré d'alimentation électrique de secours (en option)
- Remplacement de membrane simple
- Étanchéité hermétique entre le fluide et l'actionneur
- Montage pour possibilité de vidange optimisée
- Fonction Tout ou Rien
- Actionneur linéaire électrique

## Description

La vanne à membrane 2/2 voies GEMÜ R629 eSyLite est à commande motorisée. Elle est disponible en version Tout ou Rien. Un indicateur optique de position est intégré de série.

## Détails techniques

- Température du fluide: -10 à 80 °C
- Température ambiante*: -10 à 50 °C
- Pression de service*: 0 à 6 bars
- Diamètres nominaux*: DN 12 à 50
- Formes de corps: Corps à passage en ligne
- Types de raccordement: Embout l Flare l Orifice lisse à coller l Raccord à bride l Raccord à visser l Raccord union
- Normes de raccordement: ANSI l ASTM l BS l DIN l EN l ISO l JIS
- Matériaux du corps: ABS l PP, renforcé l PP-H, natur l PVC-U, gris l PVDF l Revêtement interne PP-H, gris / revêtement externe PP, renforcé l Revêtement interne PP-H, naturel / revêtement externe PP, renforcé l Revêtement interne PVDF / revêtement externe PP, renforcé
- Matériaux de membrane: EPDM l FKM l NBR l PTFE/EPDM
- Tension d'alimentation: 24 V DC
- Vitesse de positionnement: max. 2 mm/s
- Indice de protection: IP 65

* selon la version et/ou les paramètres de fonctionnement

# Description du produit

## Conception

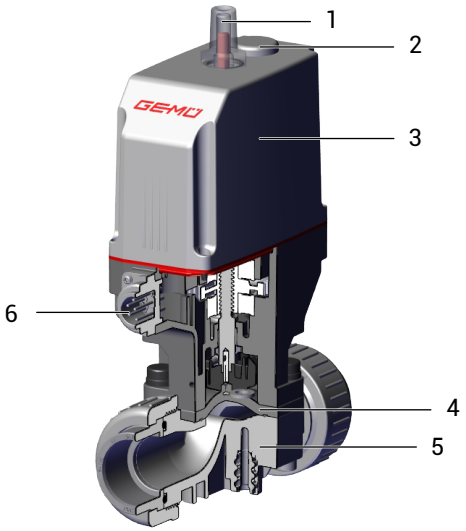


| Repère | Désignation | Matériaux |
|---|---|---|
| 1 | Indicateur optique de position | PA 12 |
| 2 | Commande manuelle de secours | |
| 3 | Actionneur motorisé | Polyamide, 50% de fibre de verre |
| 4 | Membrane | EPDM, FKM, NBR, PTFE / EPDM |
| 5 | Corps de vanne | Revêtement interne PP-H, gris / revêtement externe PP, renforcé \| Revêtement interne PP-H, naturel / revêtement externe PP, renforcé \| Revêtement interne PVDF / revêtement externe PP, renforcé \| PVC-U, gris \| ABS \| PP \| PP, renforcé \| PP-H, naturel \| PVDF |
| 6 | Connexion électrique | |



AVF 81000 Albi – T/05.63.46.26.68 – avf@avf-albi.com – www.avf-albi.com

# Configurations possibles

## Configuration possible du corps de vanne

### Raccord union

| Code [1] raccordement | | 7 | | 7R | 33 | 3M | 3T | 78 | |
|---|---|---|---|---|---|---|---|---|---|
| Code [2] matériau | | 5, 20, N5 | 1, 4, 71, 75 | 1 | 1, 4 | 1 | 1 | 5, 20, N5 | 71, 75 |
| MG | DN | | | | | | | | |
| 10 | 15 | X | X | - | X | X | - | X | - |
| 20 | 15 | - | X | X | X | X | X | - | X |
| | 20 | - | X | X | X | X | X | - | X |
| | 25 | - | X | X | X | X | X | - | X |
| 25 | 32 | - | X | X | X | X | X | - | X |
| 40 | 40 | - | X | X | X | X | X | - | X |
| | 50 | - | X | X | X | X | X | - | X |

MG = taille de membrane
X = Standard

1) **Type de raccordement**
Code 7 : Raccord union à coller/souder en emboîture DIN (embout femelle)
Code 7R : Raccord union avec collet taraudé Rp
Code 33 : Raccord union à coller/souder en emboîture en pouces - BS (embout femelle)
Code 3M : Raccord union à coller/souder en emboîture en pouces - ASTM (embout femelle)
Code 3T : Raccord union à coller/souder en emboîture JIS (embout femelle)
Code 78 : Raccord union à souder bout à bout (IR) en emboîture DIN

2) **Matériau du corps de vanne**
Code 1 : PVC-U, gris
Code 4 : ABS
Code 5 : PP, renforcé
Code 20 : PVDF
Code 71 : Revêtement interne PP-H, gris, revêtement externe PP, renforcé
Code 75 : Revêtement interne PVDF / revêtement externe PP, renforcé
Code N5 : PP-H, naturel



AVF 81000 Albi – T/05.63.46.26.68 – avf@avf-albi.com – www.avf-albi.com

## *Embout*

| Code [1] raccordement | | 0 | 20 | 28 | 30 |
|---|---|---|---|---|---|
| Code [2] matériau | | 1, 71, 75 | 71, 75 | 20 | 1, 4 |
| MG | DN | | | | |
| **10** | **15** | - | - | X | - |
| **20** | **15** | X | X | - | X |
| | **20** | X | X | - | X |
| | **25** | X | X | - | X |
| **25** | **32** | X | X | - | X |
| **40** | **40** | X | X | - | X |
| | **50** | X | X | - | X |

MG = taille de membrane
X = Standard

1) **Type de raccordement**
Code 0 : Embout DIN
Code 20 : Embout mâle à souder bout à bout (IR)
Code 28 : Embout mâle à souder bout à bout (IR), BCF
Code 30 : Embout à souder en pouces

2) **Matériau du corps de vanne**
Code 1 : PVC-U, gris
Code 4 : ABS
Code 20 : PVDF
Code 71 : Revêtement interne PP-H, gris, revêtement externe PP, renforcé
Code 75 : Revêtement interne PVDF / revêtement externe PP, renforcé



AVF 81000 Albi – T/05.63.46.26.68 – avf@avf-albi.com – www.avf-albi.com

## Bride

| Code [1] raccordement | | 4 | 39 |
|---|---|---|---|
| Code [2] matériau | | 1, 71, 75 | 1, 71, 75 |
| MG | DN | | |
| 20 | 15 | X | X |
| | 20 | X | X |
| | 25 | X | X |
| 25 | 32 | X | X |
| 40 | 40 | X | X |
| | 50 | X | X |

MG = taille de membrane
X = Standard

1) **Type de raccordement**
Code 4 : Bride EN 1092, PN 10, forme B, dimensions face-à-face FAF EN 558 série 1, ISO 5752, série de base 1
Code 39 : Bride ANSI Class 125/150 RF, dimensions face-à-face FAF EN 558 série 1, ISO 5752, série de base 1, encombrement uniquement pour forme de corps D

2) **Matériau du corps de vanne**
Code 1 : PVC-U, gris
Code 71 : Revêtement interne PP-H, gris, revêtement externe PP, renforcé
Code 75 : Revêtement interne PVDF / revêtement externe PP, renforcé

## Flare

| Code [1] raccordement | | 75 |
|---|---|---|
| Code [2] matériau | | N5 |
| MG | DN | |
| 10 | 12 | - |
| | 15 | X |
| | 20 | X |

MG = taille de membrane
X = Standard

1) **Type de raccordement**
Code 75 : Raccord flare avec écrou d'accouplement en PVDF

2) **Matériau du corps de vanne**
Code N5 : PP-H, naturel

## Orifice taraudé

| Code [1] raccordement | | 1 |
|---|---|---|
| Code [2] matériau | | 1, 5, 20 |
| MG | DN | |
| 10 | 12 | X |
| | 15 | - |
| | 20 | - |

MG = taille de membrane
X = Standard

1) **Type de raccordement**
Code 1 : Orifice taraudé DIN ISO 228

2) **Matériau du corps de vanne**
Code 1 : PVC-U, gris
Code 5 : PP, renforcé
Code 20 : PVDF

## Orifice lisse à coller

| Code [1] raccordement | | 2 |
|---|---|---|
| Code [2] matériau | | 1 |
| MG | DN | |
| 10 | 12 | X |
| | 15 | - |
| | 20 | - |

MG = taille de membrane
X = Standard

1) **Type de raccordement**
Code 2 : Orifice lisse à coller DIN

2) **Matériau du corps de vanne**
Code 1 : PVC-U, gris

## Disponibilité de la plaque de montage

| Code [1] matériau | | |
|---|---|---|
| MG | DN | |
| 10 | 12 | X |
| | 15 | X |
| | 20 | X |

Dimensions en mm, MG = taille de membrane

1) **Matériau du corps de vanne**
Code 20 : PVDF
Code N5 : PP-H, naturel



AVF 81000 Albi – T/05.63.46.26.68 – avf@avf-albi.com – www.avf-albi.com

# Données pour la commande

## Codes de commande

Les données pour la commande offrent un aperçu des configurations standard.

Contrôler la configuration possible avant de passer commande. Autres configurations sur demande.

| 1 Type | Code |
|---|---|
| Vanne à membrane, commande électrique, vanne à membrane plastique | R629 |

| 2 DN | Code |
|---|---|
| DN 12 | 12 |
| DN 15 | 15 |
| DN 20 | 20 |
| DN 25 | 25 |
| DN 32 | 32 |
| DN 40 | 40 |
| DN 50 | 50 |

| 3 Forme du corps | Code |
|---|---|
| Corps de vanne 2 voies | D |

| 4 Type de raccordement | Code |
|---|---|
| Embout DIN | 0 |
| Orifice taraudé DIN ISO 228 | 1 |
| Orifice lisse à coller DIN | 2 |
| Bride EN 1092, PN 10, forme B, dimensions face-à-face FAF EN 558 série 1, ISO 5752, série de base 1 | 4 |
| Raccord union à coller/souder en emboîture DIN (embout femelle) | 7 |
| Raccord union avec collet taraudé Rp | 7R |
| Embout mâle à souder bout à bout (IR) | 20 |
| Embout mâle à souder bout à bout (IR), BCF | 28 |
| Embout à souder en pouces | 30 |
| Raccord union à coller/souder en emboîture en pouces - BS (embout femelle) | 33 |
| Bride ANSI Class 125/150 RF, dimensions face-à-face FAF EN 558 série 1, ISO 5752, série de base 1, encombrement uniquement pour forme de corps D | 39 |
| Raccord union à coller/souder en emboîture en pouces - ASTM (embout femelle) | 3M |
| Raccord union à coller/souder en emboîture JIS (embout femelle) | 3T |
| Raccord flare avec écrou d'accouplement en PVDF | 75 |
| Raccord union à souder bout à bout (IR) en emboîture DIN | 78 |

| 5 Matériau du corps de vanne | Code |
|---|---|
| PVC-U, gris | 1 |
| ABS | 4 |
| PP, renforcé | 5 |
| PVDF | 20 |
| Revêtement interne PP-H, gris, revêtement externe PP, renforcé | 71 |

| 5 Matériau du corps de vanne | Code |
|---|---|
| Revêtement interne PVDF / revêtement externe PP, renforcé | 75 |
| PP-H, naturel | N5 |

| 6 Matériau de la membrane | Code |
|---|---|
| NBR | 2 |
| FPM | 4 |
| EPDM | 29 |
| PTFE/EPDM une pièce | 54 |

| 7 Tension/Fréquence | Code |
|---|---|
| 24 V DC | C1 |

| 8 Module de régulation | Code |
|---|---|
| Commande Ouvert/Fermé (economy) | A0 |
| Commande Ouvert/Fermé (economy) avec module d'alimentation électrique de secours (NF) | A1 |
| Commande Ouvert/Fermé (economy) avec module d'alimentation électrique de secours (NO) | A2 |

| 9 Type d'actionneur | Code |
|---|---|
| Taille d'actionneur 1 taille de membrane 10 | 1C |
| Taille d'actionneur 1 taille de membrane 20 | 1E |
| Taille d'actionneur 1 taille de membrane 25 | 1F |
| Taille d'actionneur 3, taille de membrane 40 | 3H |

| 10 Plaque de montage | Code |
|---|---|
| avec plaque de montage | M |
| sans plaque de montage | O |
| Standard | |

## Exemple de référence

| Option de commande | Code | Description |
|---|---|---|
| 1 Type | R629 | Vanne à membrane, commande électrique,<br>vanne à membrane plastique |
| 2 DN | 25 | DN 25 |
| 3 Forme du corps | D | Corps de vanne 2 voies |
| 4 Type de raccordement | 7 | Raccord union à coller/souder en emboîture DIN (embout femelle) |
| 5 Matériau du corps de vanne | 1 | PVC-U, gris |
| 6 Matériau de la membrane | 29 | EPDM |
| 7 Tension/Fréquence | C1 | 24 V DC |
| 8 Module de régulation | A0 | Commande Ouvert/Fermé (economy) |
| 9 Type d'actionneur | 1E | Taille d'actionneur 1<br>taille de membrane 20 |
| 10 Plaque de montage | | Standard |



AVF 81000 Albi – T/05.63.46.26.68 – avf@avf-albi.com – www.avf-albi.com

# Données techniques

## Fluide

**Fluide de service :**

Convient pour les fluides neutres ou agressifs, sous la forme liquide ou gazeuse respectant les propriétés physiques et chimiques des matériaux du corps et de la membrane.

La vanne est étanche quel que soit le sens du débit jusqu'à la pleine pression de service (pressions données en bars relatifs).

## Température

**Température du fluide :**

| PVC-U, gris | ABS | PP, renforcé / PP-H, naturel | PVDF | Revêtement interne PP-H gris / revêtement externe PP, renforcé | Revêtement interne PVDF / revêtement externe PP, renforcé |
|---|---|---|---|---|---|
| Code 1 | Code 4 | Code 5 / N5 | Code 20 | Code 71 | Code 75 |
| 10 à 60 °C | -10 à 60 °C | 5 à 80 °C | -10 à 80 °C | 5 à 80 °C | -10 à 80 °C |

**Température ambiante :**

| PVC-U, gris | ABS | PP, renforcé / PP-H, naturel | PVDF | Revêtement interne PP-H gris / revêtement externe PP, renforcé | Revêtement interne PVDF / revêtement externe PP, renforcé |
|---|---|---|---|---|---|
| Code 1 | Code 4 | Code 5 / N5 | Code 20 | Code 71 | Code 75 |
| 10 à 50 °C | -10 à 50 °C | 5 à 50 °C | 0 à 50 °C | 5 à 50 °C | -10 à 50 °C |

En cas d'utilisation du module d'alimentation de secours (module de régulation code A1, A2), la température ambiante maximale est réduite à 40 °C.

## Pression

**Pression de service :**

0 à 6 bars

Toutes les pressions sont données en bars relatifs. Les pressions de service max. sont déterminées avec la pression de service appliquée en statique vanne fermée d'un côté du siège. L'étanchéité au siège et vers l'extérieur est garantie pour les données ci-dessus.

Complément d'informations sur les pressions de service appliquées des 2 côtés ou pour des fluides high purity sur demande.

**Corrélation pression-température :**

| | Matériau du corps de vanne | | Température en °C (corps de vanne) | | | | | | | | | | | |
|---|---|---|---|---|---|---|---|---|---|---|---|---|---|---|
| MG | Matériaux | Code | -10 | ±0 | 5 | 10 | 20 | 25 | 30 | 40 | 50 | 60 | 70 | 80 |
| 10 | PVC-U | 1 | - | - | - | 6,0 | 6,0 | 6,0 | 4,8 | 3,6 | 2,1 | 0,9 | - | - |
| | PP | 5 / N5 | - | - | 6,0 | 6,0 | 6,0 | 6,0 | 5,1 | 4,2 | 3,3 | 2,4 | 1,6 | 0,9 |
| | PP-H | 5 / N5 | - | - | 6,0 | 6,0 | 6,0 | 6,0 | 5,1 | 4,2 | 3,3 | 2,4 | 1,6 | 0,9 |
| | PVDF | 20 | 6,0 | 6,0 | 6,0 | 6,0 | 6,0 | 6,0 | 5,4 | 4,8 | 4,3 | 3,8 | 3,2 | 2,8 |
| 20, 25, 40 | PVC-U | 1 | - | - | - | 6,0 | 6,0 | 6,0 | 6,0 | 6,0 | 3,5 | 1,5 | - | - |
| | ABS | 4 | 6,0 | 6,0 | 6,0 | 6,0 | 6,0 | 6,0 | 6,0 | 6,0 | 4,0 | 2,0 | - | - |
| | PP-H | 71 | - | - | 6,0 | 6,0 | 6,0 | 6,0 | 6,0 | 6,0 | 5,5 | 4,0 | 2,7 | 1,5 |
| | PVDF | 75 | 6,0 | 6,0 | 6,0 | 6,0 | 6,0 | 6,0 | 6,0 | 6,0 | 6,0 | 6,0 | 5,4 | 4,7 |

Pression de service admissible en bar
Le taux de pression (PN) dépend du code de raccordement.
Plages de températures étendues sur demande. Veuillez noter que la température du fluide et la température ambiante s'additionnent et génèrent une température sur le corps qui ne doit pas dépasser les valeurs ci-dessus.

**Valeurs du Kv :**

| MG | Diamètre nominal | Valeur du Kv |
|---|---|---|
| MG 10 | DN 12 | 2,8 m³/h |
| | DN 15 | 3,5 m³/h |
| | DN 20 | 3,5 m³/h |
| MG 20 | DN 15 | 6 m³/h |
| | DN 20 | 10 m³/h |
| | DN 25 | 12 m³/h |
| MG 25 | DN 32 | 20 m³/h |
| MG 40 | DN 40 | 42 m³/h |
| | DN 50 | 46 m³/h |

MG = taille de membrane
Valeurs du Kv déterminées selon DIN EN 60534, pression d'entrée 5 bar, Δ p 1 bar, matériau du corps de vanne PVC-U et membrane en élastomère souple.

Les valeurs du Kv peuvent différer selon les configurations du produit (p. ex. autres matériaux de membrane ou de corps). En général, toutes les membranes sont soumises à l'influence de la pression, de la température, du process et des couples de serrage. C'est pourquoi ces valeurs du Kv peuvent dépasser les limites de tolérance de la norme.
La courbe de valeur Kv (valeur Kv en fonction de la course de la vanne) peut varier en fonction du matériau de la membrane et de la durée d'utilisation.

## Conformité du produit

**Directive Machines :** 2006/42/CE

**Directive des Équipements Sous Pression :** 2014/68/UE

**Directive CEM :** 2014/30/UE

Normes appliquées :

Émission d'interférences : DIN EN 61800-3

Immunité aux perturbations : DIN EN 61326-1 (industrie)

DIN EN 61800-3

**Denrées alimentaires :** FDA*

USP* Class VI

* selon la version et/ou les paramètres de fonctionnement

## Matériaux

**Matériaux :**

| Matériau de la membrane | Matériau du joint torique |
|---|---|
| PTFE | FPM |
| NBR | EPDM |
| FPM | FPM |
| EPDM | EPDM |

## Données mécaniques

**Protection :** IP 65 selon EN 60529

**Vitesse de positionnement :** max. 2 mm/s

**Sens du débit :** Quelconque

**Position de montage :** Quelconque

**Poids :**

**Actionneur**

Taille de membrane 10 : 0,8 kg
Taille de membrane 20 : 0,88 kg
Taille de membrane 25 : 0,94 kg
Taille de membrane 40 : 1,4 kg

**Corps**

| Code [1] raccordement | | 0, 30 | 20 | 28 | 7, 7R | 33 | 3M, 3T | 78 | 4, 39 | 1 | 75 | 2 |
|---|---|---|---|---|---|---|---|---|---|---|---|---|
| MG | DN | | | | | | | | | | | |
| 10 | 12 | - | - | - | - | - | - | - | - | 0,08 | - | 0,06 |
| | 15 | - | - | 0,13 | 0,18 | 0,13 | - | - | - | - | 0,08 | - |
| | 20 | - | - | - | - | - | - | - | - | - | 0,125 | - |
| 20 | 15 | 0,12 | 0,10 | - | 0,17 | 0,24 | 0,26 | 0,27 | 0,67 | - | - | - |
| | 20 | 0,13 | 0,12 | - | 0,21 | 0,28 | 0,30 | 0,36 | 0,84 | - | - | - |
| | 25 | 0,16 | 0,14 | - | 0,26 | 0,33 | 0,38 | 0,37 | 1,28 | - | - | - |
| 25 | 32 | 0,22 | 0,18 | - | 0,40 | 0,70 | 0,73 | 0,63 | 1,89 | - | - | - |
| 40 | 40 | 0,50 | 0,40 | - | 0,73 | 0,83 | 0,93 | 1,13 | 2,36 | - | - | - |
| | 50 | 0,57 | 0,47 | - | 1,00 | 1,40 | 1,50 | 1,60 | 3,08 | - | - | - |

Poids en kg

1) **Type de raccordement**
Code 0 : Embout DIN
Code 1 : Orifice taraudé DIN ISO 228
Code 2 : Orifice lisse à coller DIN
Code 3M : Raccord union à coller/souder en emboîture en pouces - ASTM (embout femelle)
Code 3T : Raccord union à coller/souder en emboîture JIS (embout femelle)
Code 4 : Bride EN 1092, PN 10, forme B, dimensions face-à-face FAF EN 558 série 1, ISO 5752, série de base 1
Code 7 : Raccord union à coller/souder en emboîture DIN (embout femelle)
Code 7R : Raccord union avec collet taraudé Rp
Code 20 : Embout mâle à souder bout à bout (IR)
Code 28 : Embout mâle à souder bout à bout (IR), BCF
Code 30 : Embout à souder en pouces
Code 33 : Raccord union à coller/souder en emboîture en pouces - BS (embout femelle)
Code 39 : Bride ANSI Class 125/150 RF, dimensions face-à-face FAF EN 558 série 1, ISO 5752, série de base 1, encombrement uniquement pour forme de corps D
Code 75 : Raccord flare avec écrou d'accouplement en PVDF
Code 78 : Raccord union à souder bout à bout (IR) en emboîture DIN

## Durée d'enclencherment et durée de vie

**Durée de vie :** Classe A selon EN 15714-2

Au moins 50 000 cycles de commutation à température ambiante et durée d'enclenchement admissible

**Durée d'enclenchement :** max. 30 % de la durée de fonctionnement

## Données électriques

| | |
|---|---|
| **Tension d'alimentation :** | 24 V DC<br>Tolérance ± 10% |
| **Temps de manœuvre :** | Taille de membrane 10 : 2,5 s<br>Taille de membrane 20 : 3,5 s<br>Taille de membrane 25 : 4,0 s<br>Taille de membrane 40 : 4,5 s |
| **Courant de fermeture étanche / courant nominal :** | Taille de membrane 10 : 0,9 A<br>Taille de membrane 20 : 1,4 A<br>Taille de membrane 25 : 2,0 A<br>Taille de membrane 40 : 2,3 A |
| **Courant de démarrage/ courant maximal :** | Taille de membrane 10 : env. 2,8 A<br>Taille de membrane 20 : env. 2,8 A<br>Taille de membrane 25 : env. 2,8 A<br>Taille de membrane 40 : env. 5,6 A |
| **Courant consommé en veille :** | env. 10 mA |

## Signaux d'entrée digitaux

| | |
|---|---|
| **Tension d'entrée :** | max. 30 V DC |
| **Niveau High :** | ≥ 18 V DC |
| **Niveau Low :** | ≤ 5 V DC |

## Module d'alimentation électrique de secours

| | |
|---|---|
| **Courant de charge :** | Taille de membrane 10, 20, 25 : max. 0,16 A<br>Taille de membrane 40 : 0,32 A |
| **Durée de charge :** | environ 13 min. |
| **Durée de vie :** | Valeur indicative à une température ambiante de 25 °C, env. 3 ans |

# Dimensions

## Dimensions de l'actionneur

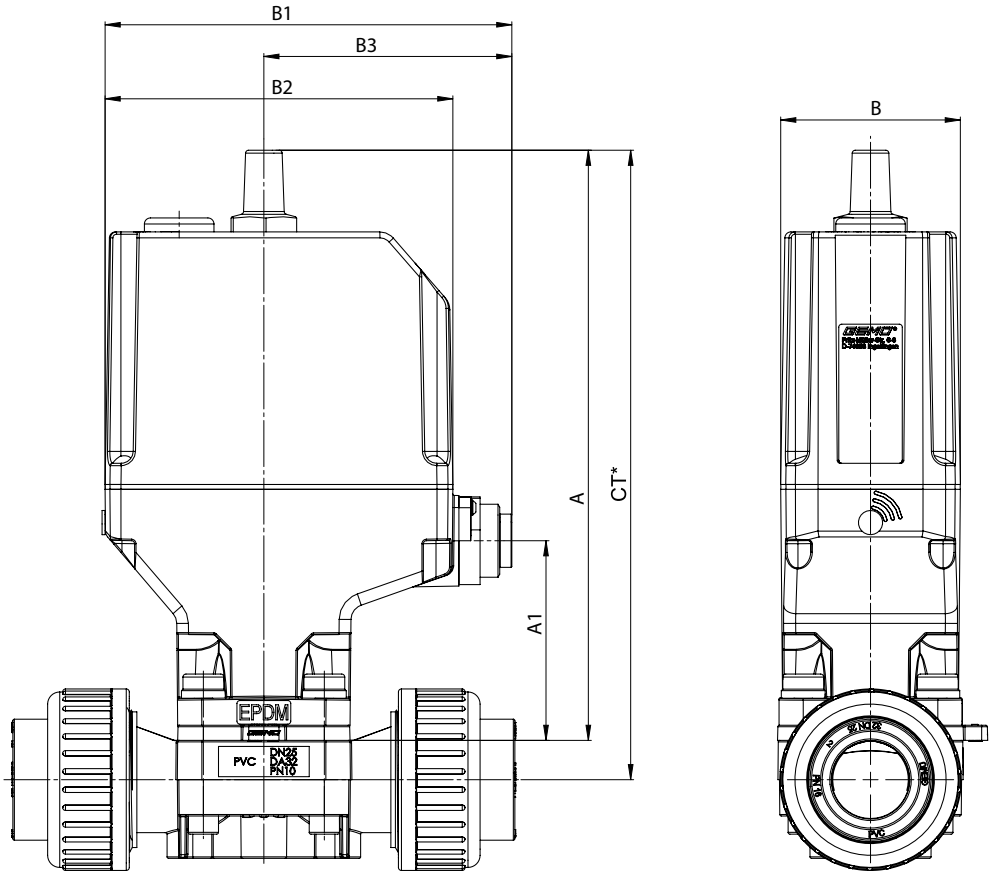


| MG | A | A1 | B | B1 | B2 | B3 |
|---|---|---|---|---|---|---|
| **10** | 192,0 | 63,0 | 59,5 | 134,5 | 115,0 | 82,0 |
| **20** | 195,0 | 66,0 | 59,5 | 134,5 | 115,0 | 82,0 |
| **25** | 204,0 | 75,0 | 59,5 | 134,5 | 115,0 | 82,0 |
| **40** | 228,0 | 91,0 | 80,0 | 167,0 | 147,5 | 94,5 |

Dimensions en mm
MG = taille de membrane
* CT = A + H1 (voir dimensions du corps)



AVF 81000 Albi – T/05.63.46.26.68 – avf@avf-albi.com – www.avf-albi.com

# Dimensions du corps

## Raccord union code 7

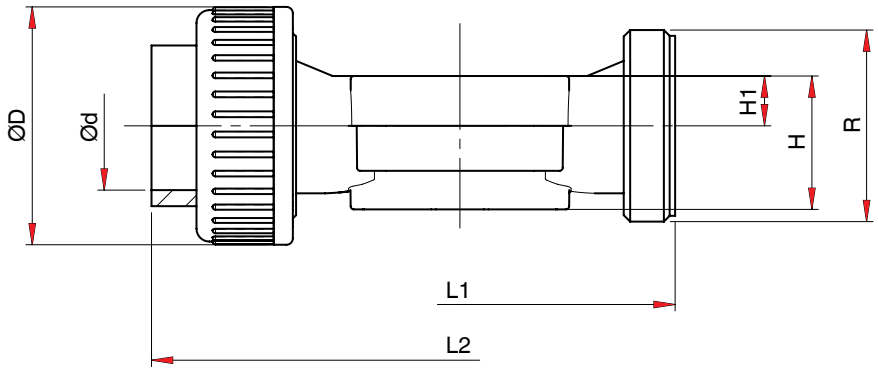


**Code matériau 1, 5, 20, N5**

| MG | DN | Code raccordement 7 [1] | | | | | | | | | |
|---|---|---|---|---|---|---|---|---|---|---|---|
| | | Code matériau [2] | | | | | | | | | |
| | | | | | | 1, 20 | 5, N5 | 1, 20 | 5, N5 | 1, 20 | 5, N5 |
| | | R | øD | ød | L1 | L2 | | H | | H1 | |
| **10** | **15** | G1 | 43,0 | 20,0 | 90,0 | 128,0 | 125,0 | 30,0 | 41,0 | 15,0 | 16,0 |

**Code matériau 4, 71, 75,**

| MG | DN | Code raccordement 7 [1] | | | | | | | | | |
|---|---|---|---|---|---|---|---|---|---|---|---|
| | | Code matériau [2] | | | | | | | | | |
| | | | | | | | | 1 | 4 | 71 | 75 |
| | | R | øD | L1 | H | H1 | ød | L2 | | | |
| **20** | **15** | G 1 | 43,0 | 108,0 | 36,0 | 10,0 | 20,0 | 146,0 | 150,0 | 143,0 | 146,0 |
| | **20** | G 1¼ | 53,0 | 108,0 | 38,0 | 12,0 | 25,0 | 152,0 | 156,0 | 146,0 | 150,0 |
| | **25** | G 1½ | 60,0 | 116,0 | 39,0 | 13,0 | 32,0 | 166,0 | 170,0 | 158,0 | 162,0 |
| **25** | **32** | G 2 | 74,0 | 134,0 | 41,0 | 15,0 | 40,0 | 192,0 | 196,0 | 181,0 | 184,0 |
| **40** | **40** | G 2¼ | 83,0 | 154,0 | 63,2 | 23,2 | 50,0 | 222,0 | 222,0 | 207,0 | 210,0 |
| | **50** | G 2 3/4 | 103,0 | 184,0 | 63,2 | 23,2 | 63,0 | 266,0 | 266,0 | 245,0 | 248,0 |

Dimensions en mm
MG = taille de membrane

1) **Type de raccordement**
Code 7 : Raccord union à coller/souder en emboîture DIN (embout femelle)

2) **Matériau du corps de vanne**
Code 1 : PVC-U, gris
Code 4 : ABS
Code 5 : PP, renforcé
Code 20 : PVDF
Code 71 : Revêtement interne PP-H, gris, revêtement externe PP, renforcé
Code 75 : Revêtement interne PVDF / revêtement externe PP, renforcé
Code N5 : PP-H, naturel

## *Raccord union code 7R*

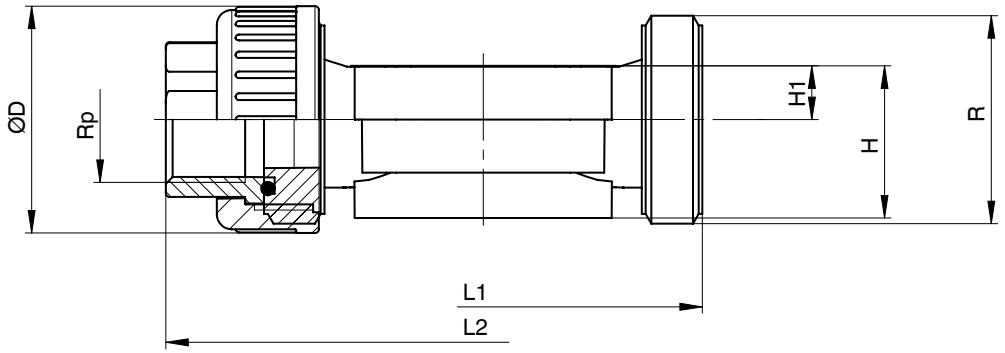


| MG | DN | Code raccordement 7R [1] | | | | | | |
|---|---|---|---|---|---|---|---|---|
| | | Code matériau 1 [2] | | | | | | |
| | | R | øD | L1 | H | H1 | L2 | Rp |
| **20** | **15** | G 1 | 43,0 | 108,0 | 36,0 | 10,0 | 146,0 | 1/2 |
| | **20** | G 1¼ | 53,0 | 108,0 | 38,0 | 12,0 | 152,0 | 3/4 |
| | **25** | G 1½ | 60,0 | 116,0 | 39,0 | 13,0 | 166,0 | 1 |
| **25** | **32** | G 2 | 74,0 | 134,0 | 41,0 | 15,0 | 192,0 | 1¼ |
| **40** | **40** | G 2¼ | 83,0 | 154,0 | 63,2 | 23,2 | 222,0 | 1½ |
| | **50** | G 2 3/4 | 103,0 | 184,0 | 63,2 | 23,2 | 266,0 | 2 |

Dimensions en mm
MG = taille de membrane

1) **Type de raccordement**
Code 7R : Raccord union avec collet taraudé Rp

2) **Matériau du corps de vanne**
Code 1 : PVC-U, gris



AVF 81000 Albi – T/05.63.46.26.68 – avf@avf-albi.com – www.avf-albi.com

## *Raccord union code 33, 3M*

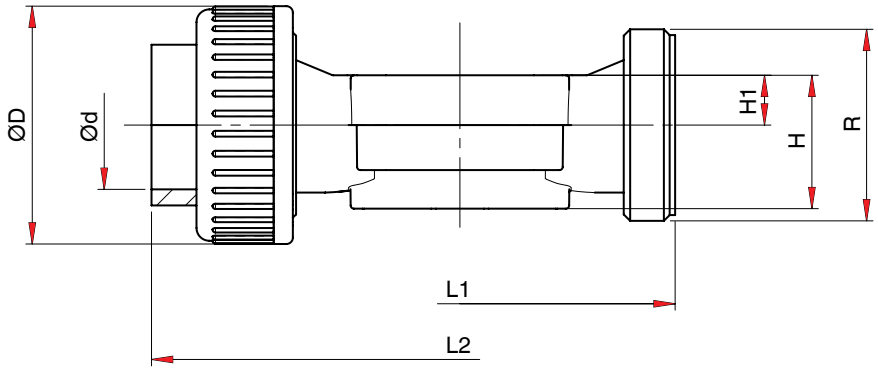


| MG | DN | Code [1] raccordement | | | | | | | | | | |
|---|---|---|---|---|---|---|---|---|---|---|---|---|
| | | 33, 3M | | | | | | 33 | 33 | 33 | 3M | 3M |
| | | Code [2] matériau | | | | | | | | | | |
| | | 1, 4 | | | | | | 1 | 4 | 1, 4 | 1 | 1, 4 |
| | | NPS | R | øD | L1 | H | H1 | L2 | L2 | ød | L2 | ød |
| **10** | **15** | 1/2" | G1 | 43,0 | 90,0 | 30,0 | 15,0 | 128,0 | - | 21,4 | - | - |
| **20** | **15** | 1/2" | G 1 | 43,0 | 108,0 | 36,0 | 10,0 | 146,0 | 150,0 | 21,4 | 158,0 | 21,4 |
| | **20** | 3/4" | G 1¼ | 53,0 | 108,0 | 38,0 | 12,0 | 152,0 | 156,0 | 26,8 | 164,0 | 26,7 |
| | **25** | 1" | G 1½ | 60,0 | 116,0 | 39,0 | 13,0 | 166,0 | 170,0 | 33,6 | 180,0 | 33,5 |
| **25** | **32** | 1¼" | G 2 | 74,0 | 134,0 | 41,0 | 15,0 | 192,0 | 198,0 | 42,3 | 204,0 | 42,2 |
| **40** | **40** | 1½" | G 2¼ | 83,0 | 154,0 | 63,2 | 23,2 | 222,0 | 220,0 | 48,3 | 230,0 | 48,3 |
| | **50** | 2" | G 2 3/4 | 103,0 | 184,0 | 63,2 | 23,2 | 264,0 | 264,0 | 60,4 | 266,0 | 60,4 |

Dimensions en mm
MG = taille de membrane

1) **Type de raccordement**
Code 33 : Raccord union à coller/souder en emboîture en pouces - BS (embout femelle)
Code 3M : Raccord union à coller/souder en emboîture en pouces - ASTM (embout femelle)

2) **Matériau du corps de vanne**
Code 1 : PVC-U, gris
Code 4 : ABS



AVF 81000 Albi – T/05.63.46.26.68 – avf@avf-albi.com – www.avf-albi.com

## *Raccord union code 3T*

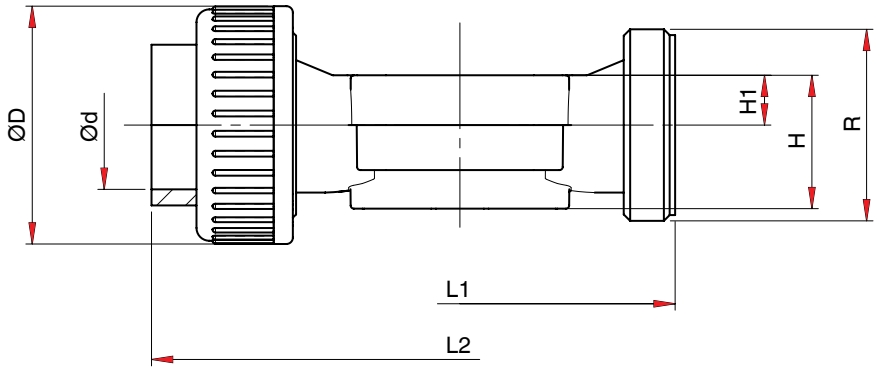


| MG | DN | Code raccordement 3T [1] | | | | | | |
|---|---|---|---|---|---|---|---|---|
| | | Code matériau 1 [2] | | | | | | |
| | | R | øD | L1 | H | H1 | L2 | ød |
| **20** | **15** | G 1 | 43,0 | 108,0 | 36,0 | 10,0 | 152,0 | 22,0 |
| | **20** | G 1¼ | 53,0 | 108,0 | 38,0 | 12,0 | 152,0 | 26,0 |
| | **25** | G 1½ | 60,0 | 116,0 | 39,0 | 13,0 | 166,0 | 32,0 |
| **25** | **32** | G 2 | 74,0 | 134,0 | 41,0 | 15,0 | 192,0 | 38,0 |
| **40** | **40** | G 2¼ | 83,0 | 154,0 | 63,2 | 23,2 | 222,0 | 48,0 |
| | **50** | G 2 3/4 | 103,0 | 184,0 | 63,2 | 23,2 | 266,0 | 60,0 |

Dimensions en mm
MG = taille de membrane

1) **Type de raccordement**
Code 3T : Raccord union à coller/souder en emboîture JIS (embout femelle)

2) **Matériau du corps de vanne**
Code 1 : PVC-U, gris

## *Raccord union code 78*

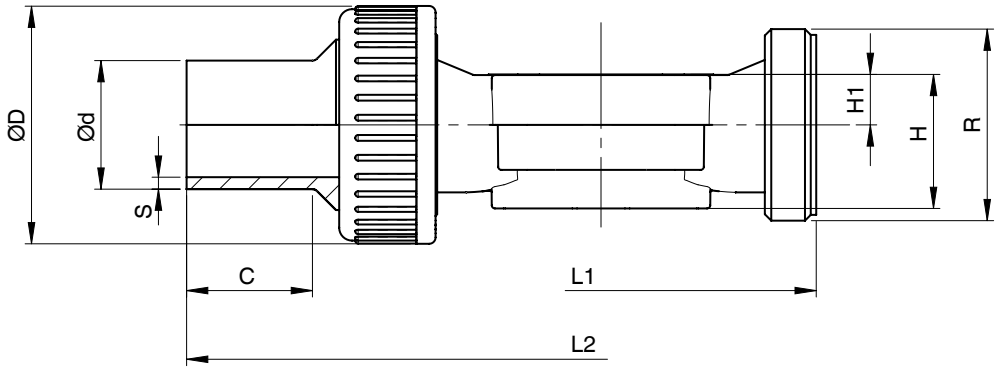


**Code matériau 5, 20, N5**

| MG | DN | Code raccordement 78 [1] | | | | | | | | | | |
|---|---|---|---|---|---|---|---|---|---|---|---|---|
| | | Code matériau | | | | | | | | | | |
| | | | | | | | | | 5 | 20, N5 | 5 | 20, N5 |
| | | R | L1 | L2 | øD | ød | s | c | H | | H1 | |
| **10** | **15** | 1 | 90,0 | 196,0 | 42,0 | 20,0 | 1,9 | 36,0 | 30,0 | 41,0 | 15,0 | 16,0 |

**Code matériau 71, 75**

| MG | DN | Code raccordement 78 [1] | | | | | | | | | |
|---|---|---|---|---|---|---|---|---|---|---|---|
| | | Code [2] matériau | | | | | | | | | |
| | | | | | | | | | 71 | 75 | |
| | | L1 | L2 | H | H1 | øD | ød | R | s | | c |
| **20** | **15** | 108,0 | 214,0 | 36,0 | 10,0 | 43,0 | 20,0 | G 1 | 1,9 | 1,9 | 36,0 |
| | **20** | 108,0 | 220,0 | 38,0 | 12,0 | 53,0 | 25,0 | G 1¼ | 2,3 | 1,9 | 37,0 |
| | **25** | 116,0 | 234,0 | 39,0 | 13,0 | 60,0 | 32,0 | G 1½ | 2,9 | 2,4 | 39,0 |
| **25** | **32** | 134,0 | 258,0 | 41,0 | 15,0 | 74,0 | 40,0 | G 2 | 3,7 | 2,4 | 39,0 |
| **40** | **40** | 154,0 | 284,0 | 63,2 | 23,2 | 83,0 | 50,0 | G 2¼ | 4,6 | 3,0 | 43,0 |
| | **50** | 184,0 | 320,0 | 63,2 | 23,2 | 103,0 | 63,0 | G 2 3/4 | 5,8 | 3,0 | 43,0 |

Dimensions en mm
MG = taille de membrane

1) **Type de raccordement**
Code 78 : Raccord union à souder bout à bout (IR) en emboîture DIN

2) **Matériau du corps de vanne**
Code 20 : PVDF
Code 5 : PP, renforcé
Code 71 : Revêtement interne PP-H, gris, revêtement externe PP, renforcé
Code 75 : Revêtement interne PVDF / revêtement externe PP, renforcé
Code N5 : PP-H, naturel

## *Embout code 0, 30*

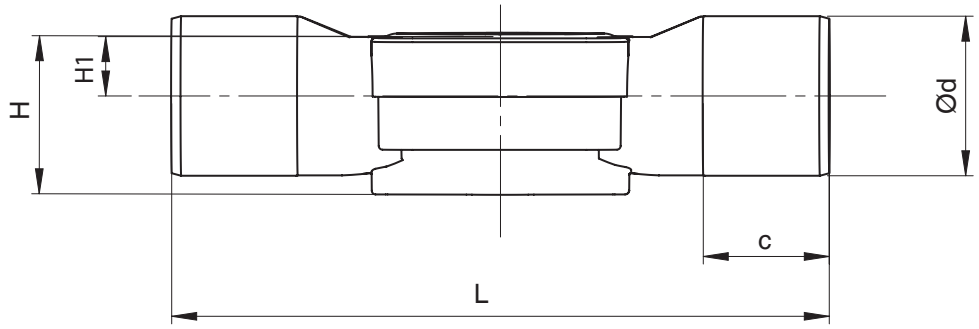


| MG | DN | Code raccordement [1] | | | | | | | | | | | | |
|---|---|---|---|---|---|---|---|---|---|---|---|---|---|---|
| | | 0 | | | | | | | | 30 | | | | |
| | | Code [2] matériau | | | | | | | | | | | | |
| | | | | 1 | 71, 75 | | | 1 | 71, 75 | 1, 4 | | | | |
| | | NPS | L | H | H | H1 | ød | c | c | L | H | H1 | ød | c |
| **20** | **15** | 1/2" | 124,0 | 36,0 | 36,0 | 10,0 | 20,0 | 16,0 | 18,0 | 141,0 | 36,0 | 10,0 | 21,4 | 24,0 |
| | **20** | 3/4" | 144,0 | 38,0 | 38,0 | 12,0 | 25,0 | 19,0 | 19,0 | 144,0 | 38,0 | 12,0 | 26,7 | 27,0 |
| | **25** | 1" | 154,0 | 39,0 | 39,0 | 13,0 | 32,0 | 22,0 | 22,0 | 154,0 | 39,0 | 13,0 | 33,6 | 30,0 |
| **25** | **32** | 1¼" | 174,0 | 41,0 | 41,0 | 15,0 | 40,0 | 32,0 | 32,0 | 174,0 | 41,0 | 15,0 | 42,2 | 33,0 |
| **40** | **40** | 1½" | 194,0 | 63,2 | 63,2 | 23,2 | 50,0 | 35,0 | 26,0 | 194,0 | 63,2 | 23,2 | 48,3 | 35,0 |
| | **50** | 2" | 224,0 | 63,2 | 63,2 | 23,2 | 63,0 | 38,0 | 33,0 | 224,0 | 63,2 | 23,2 | 60,3 | 40,0 |

Dimensions en mm
MG = taille de membrane

1) **Type de raccordement**
Code 0 : Embout DIN
Code 30 : Embout à souder en pouces

2) **Matériau du corps de vanne**
Code 1 : PVC-U, gris
Code 20 : PVDF
Code 4 : ABS
Code 5 : PP, renforcé
Code 71 : Revêtement interne PP-H, gris, revêtement externe PP, renforcé
Code 75 : Revêtement interne PVDF / revêtement externe PP, renforcé



AVF 81000 Albi – T/05.63.46.26.68 – avf@avf-albi.com – www.avf-albi.com

## *Embout code 20, 28*

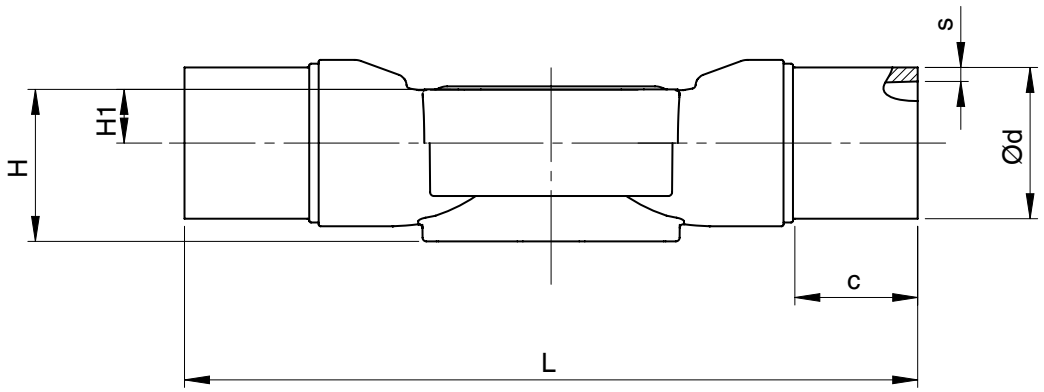


| MG | DN | Code [1] raccordement 20, 28 | | | | | | | | |
|---|---|---|---|---|---|---|---|---|---|---|
| | | Code [2] matériau | | | | | | | | |
| | | | | | | | | 20 | 71 | 75 |
| | | NPS | L | H | H1 | ød | c | s | | |
| **10** | **15** | | 134 | 41 | 16 | 20 | 31 | 1,9 | - | - |
| **20** | **15** | 1/2" | 154,0 | 36,0 | 10,0 | 20,0 | 33,0 | - | 1,9 | 1,9 |
| | **20** | 3/4" | 154,0 | 38,0 | 12,0 | 25,0 | 33,0 | - | 2,3 | 1,9 |
| | **25** | 1" | 154,0 | 39,0 | 13,0 | 32,0 | 33,0 | - | 2,9 | 2,4 |
| **25** | **32** | 1¼" | 194,0 | 41,0 | 15,0 | 40,0 | 33,0 | - | 3,7 | 2,4 |
| **40** | **40** | 1½" | 194,0 | 63,2 | 23,2 | 50,0 | 33,0 | - | 4,6 | 3,0 |
| | **50** | 2" | 224,0 | 63,2 | 23,2 | 63,0 | 33,0 | - | 5,8 | 3,0 |

Dimensions en mm
MG = taille de membrane

1) **Type de raccordement**
Code 20 : Embout mâle à souder bout à bout (IR)
Code 28 : Embout mâle à souder bout à bout (IR), BCF

2) **Matériau du corps de vanne**
Code 20 : PVDF
Code 71 : Revêtement interne PP-H, gris, revêtement externe PP, renforcé
Code 75 : Revêtement interne PVDF / revêtement externe PP, renforcé

## *Bride code 4*

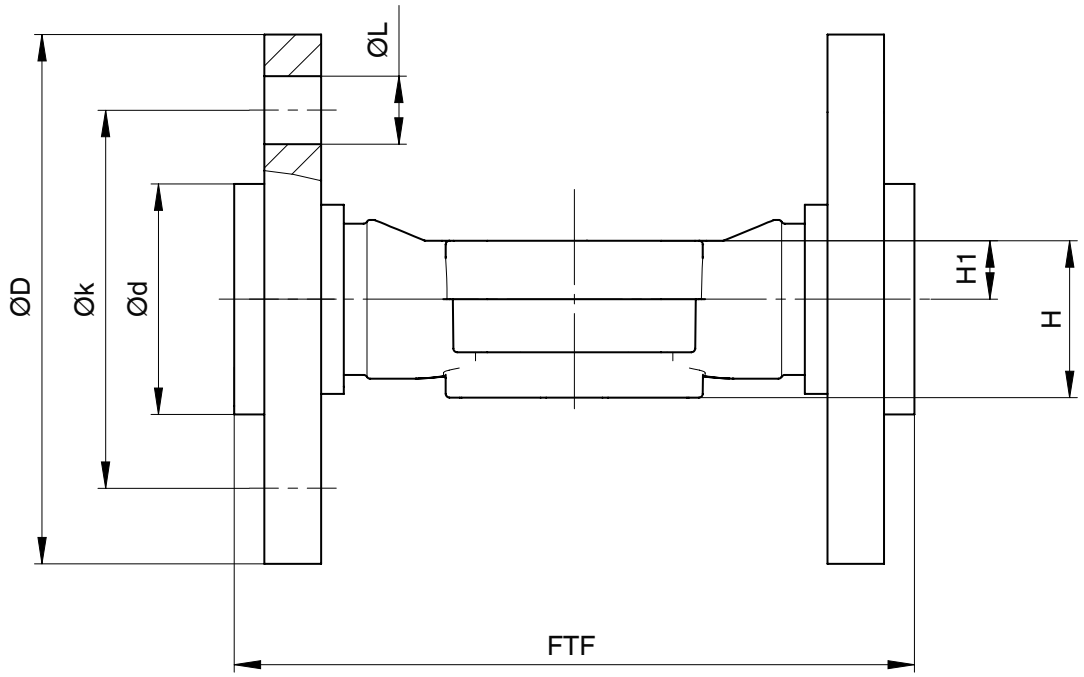


| MG | DN | Code raccordement 4 [1] | | | | | | | | | | |
|---|---|---|---|---|---|---|---|---|---|---|---|---|
| | | Code [2] matériau | | | | | | | | | | |
| | | | | | 1 | 71, 75 | 1 | 71, 75 | 1 | 71, 75 | 1 | 71, 75 |
| | | FTF | H | H1 | øD | | øL | | ød | | øk | |
| **20** | **15** | 130,0 | 36,0 | 10,0 | 95,0 | 95,0 | 14,0 | 14,0 | 45,0 | 45,0 | 65,0 | 65,0 |
| | **20** | 150,0 | 38,0 | 12,0 | 105,0 | 105,0 | 14,0 | 14,0 | 58,0 | 58,0 | 75,0 | 75,0 |
| | **25** | 160,0 | 39,0 | 13,0 | 115,0 | 115,0 | 14,0 | 14,0 | 68,0 | 68,0 | 85,0 | 85,0 |
| **25** | **32** | 180,0 | 41,0 | 15,0 | 140,0 | 140,0 | 18,0 | 18,0 | 78,0 | 78,0 | 100,0 | 100,0 |
| **40** | **40** | 200,0 | 63,2 | 23,2 | 150,0 | 150,0 | 18,0 | 18,0 | 88,0 | 88,0 | 110,0 | 110,0 |
| | **50** | 230,0 | 63,2 | 23,2 | 165,0 | 165,0 | 18,0 | 18,0 | 102,0 | 102,0 | 125,0 | 125,0 |

Dimensions en mm
MG = taille de membrane

1) **Type de raccordement**
Code 4 : Bride EN 1092, PN 10, forme B, dimensions face-à-face FAF EN 558 série 1, ISO 5752, série de base 1

2) **Matériau du corps de vanne**
Code 1 : PVC-U, gris
Code 71 : Revêtement interne PP-H, gris, revêtement externe PP, renforcé
Code 75 : Revêtement interne PVDF / revêtement externe PP, renforcé

## *Bride code 39*

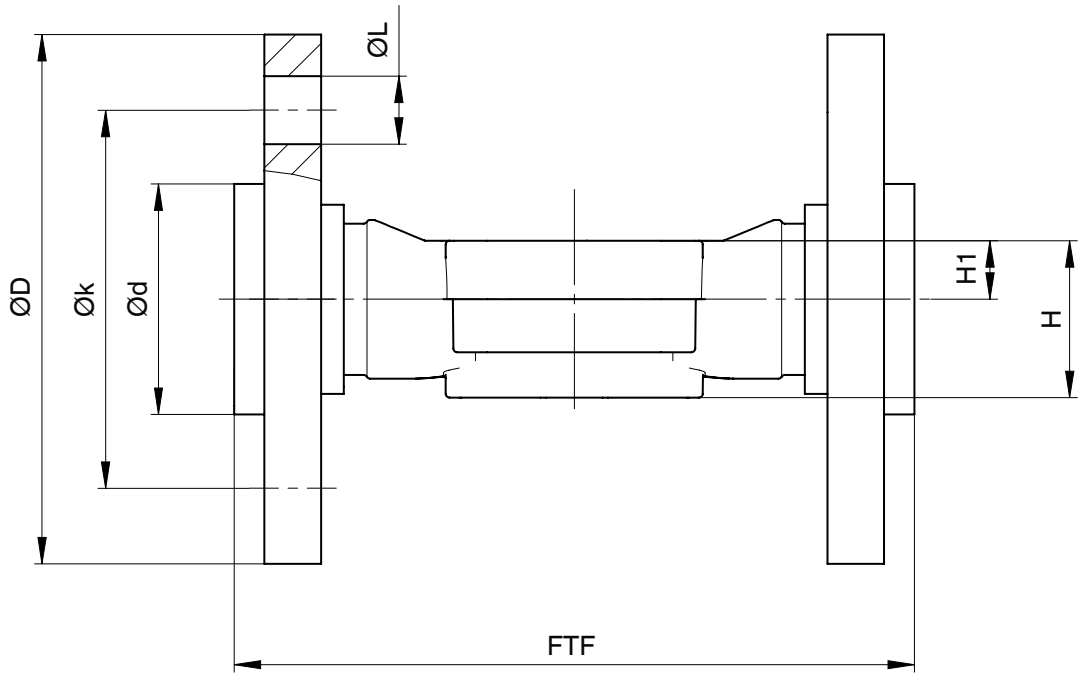


| MG | DN | Code raccordement 39 [1] | | | | | | | | | | |
|---|---|---|---|---|---|---|---|---|---|---|---|---|
| | | Code [2] matériau | | | | | | | | | | |
| | | | | | 1 | 71, 75 | 1 | 71, 75 | 1 | 71, 75 | 1 | 71, 75 |
| | | FTF | H | H1 | øD | | øL | | ød | | øk | |
| **20** | **15** | 130,0 | 36,0 | 10,0 | 95,0 | 95,0 | 16,0 | 16,0 | 45,0 | 45,0 | 60,0 | 60,0 |
| | **20** | 150,0 | 38,0 | 12,0 | 105,0 | 105,0 | 16,0 | 16,0 | 54,0 | 54,0 | 70,0 | 70,0 |
| | **25** | 160,0 | 39,0 | 13,0 | 115,0 | 115,0 | 16,0 | 16,0 | 63,0 | 63,0 | 79,0 | 79,0 |
| **25** | **32** | 180,0 | 41,0 | 15,0 | 140,0 | 140,0 | 16,0 | 16,0 | 73,0 | 73,0 | 89,0 | 89,0 |
| **40** | **40** | 200,0 | 63,2 | 23,2 | 150,0 | 150,0 | 16,0 | 16,0 | 82,0 | 82,0 | 98,0 | 98,0 |
| | **50** | 230,0 | 63,2 | 23,2 | 165,0 | 165,0 | 19,0 | 19,0 | 102,0 | 102,0 | 121,0 | 121,0 |

Dimensions en mm
MG = taille de membrane

1) **Type de raccordement**
Code 39 : Bride ANSI Class 125/150 RF, dimensions face-à-face FAF EN 558 série 1, ISO 5752, série de base 1, encombrement uniquement pour forme de corps D

2) **Matériau du corps de vanne**
Code 1 : PVC-U, gris
Code 71 : Revêtement interne PP-H, gris, revêtement externe PP, renforcé
Code 75 : Revêtement interne PVDF / revêtement externe PP, renforcé

## *Raccord flare code 75*

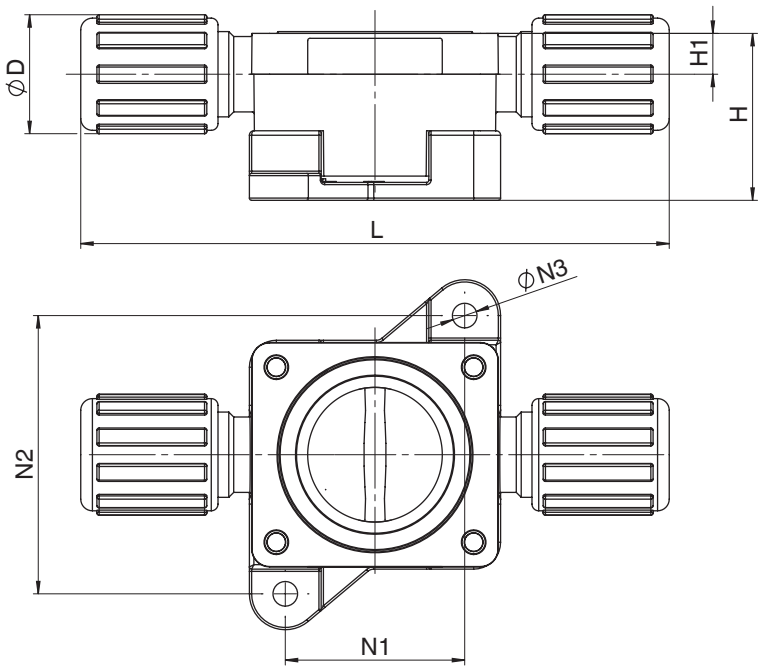


| MG | DN | Code raccordement 75 [1] | | | | | | |
|---|---|---|---|---|---|---|---|---|
| | | Code matériau N5 [2] | | | | | | |
| | | L | H | H1 | øD | N1 | N2 | øN3 |
| **10** | **15** | 132,0 | 38,1 | 10,0 | 26,5 | 40,0 | 62,0 | 5,5 |
| | **20** | 134,0 | 44,5 | 15,0 | 26,5 | 40,0 | 62,0 | 5,5 |

Dimensions en mm
MG = taille de membrane

1) **Type de raccordement**
Code 75 : Raccord flare avec écrou d'accouplement en PVDF

2) **Matériau du corps de vanne**
Code N5 : PP-H, naturel



AVF 81000 Albi – T/05.63.46.26.68 – avf@avf-albi.com – www.avf-albi.com

## Orifice taraudé code 1

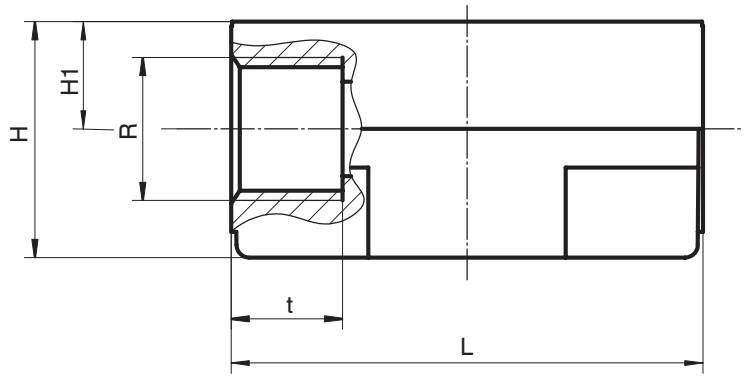


| MG | DN | Code raccordement 1 [1] | | | | | | |
|---|---|---|---|---|---|---|---|---|
| | | Code matériau [2] | | | | | | |
| | | | | | 1, 5 | 20 | 1, 5 | 20 |
| | | L | R | t | H | H | H1 | H1 |
| **10** | **12** | 55,0 | G3/8 | 13,0 | 27,5 | 31,5 | 12,5 | 12,5 |

Dimensions en mm
MG = taille de membrane

1) **Type de raccordement**
Code 1 : Orifice taraudé DIN ISO 228

2) **Matériau du corps de vanne**
Code 1 : PVC-U, gris
Code 5 : PP, renforcé
Code 20 : PVDF

## Orifice lisse à coller code 2

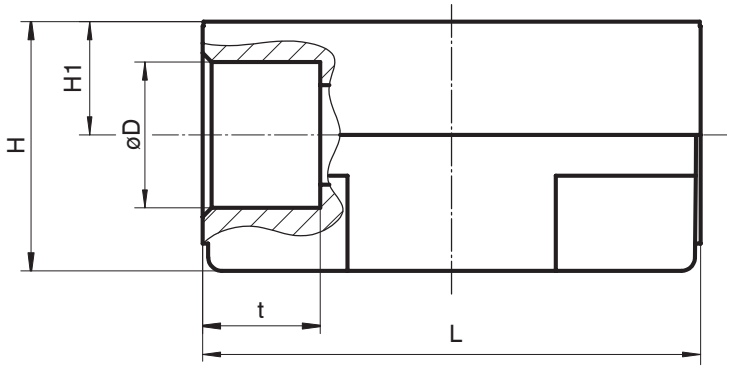


| MG | DN | Code raccordement 2 [1] | | | | |
|---|---|---|---|---|---|---|
| | | Code matériau 1 [2] | | | | |
| | | ø D | t | H | H1 | L |
| **10** | **12** | 16,0 | 13,0 | 27,5 | 12,5 | 55,0 |

Dimensions en mm
MG = taille de membrane

1) **Type de raccordement**
Code 2 : Orifice lisse à coller DIN

2) **Matériau du corps de vanne**
Code 1 : PVC-U, gris

## Points de fixation du corps de vanne

MG 10

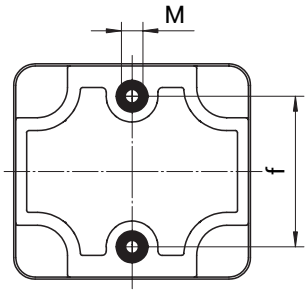


MG 20, MG 25, MG 40

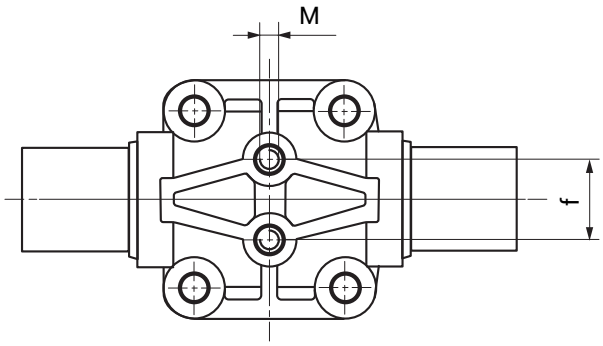


| Taille de membrane | Diamètre nominal | M | f |
|---|---|---|---|
| MG 10 | DN 10 - 20 | M5 | 35,0 |
| MG 20 | DN 15 - 25 | M6 | 25,0 |
| MG 25 | DN 32 | M6 | 25,0 |
| MG 40 | DN 40, DN 50 | M8 | 44,5 |

Dimensions en mm

## Plaque de montage

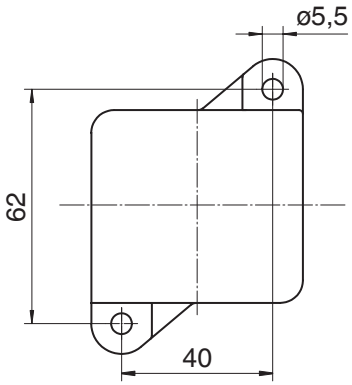


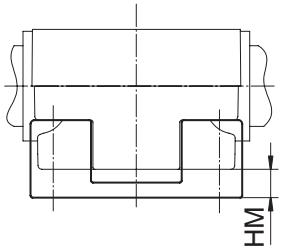


| MG | DN | HM |
|---|---|---|
| **10** | **12** | 5,0 |
| | **15** | 4,5 |
| | **20** | 4,5 |

Dimensions en mm, MG = taille de membrane

# Connexion électrique

## Connexion électrique de l'actionneur

### Position des connecteurs

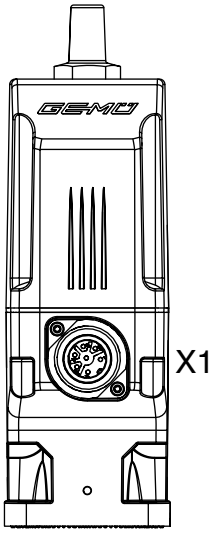


### Connexion électrique

**Connexion X1**

Connecteur mâle 7 pôles Sté. Binder, type 693

| Broche | Nom du signal |
|---|---|
| 1 | 24 V tension d'alimentation |
| 2 | masse |
| 3 | Entrée digitale OUVERT |
| 4 | Entrée digitale FERMÉ |
| 5 | n.c. |
| 6 | n.c. |
| 7 | n.c. |

# Accessoires

## GEMÜ 1041

### Plaque de montage et de compensation en hauteur

GEMÜ 1041 est une plaque de montage et de compensation en hauteur servant à l'équilibrage de niveau et à la fixation des vannes à membrane plastique GEMÜ avec raccord union.

## GEMÜ 1218

Pour GEMÜ 1218, il s'agit d'un connecteur (connecteur femelle / connecteur mâle) 7 pôles. Forme du connecteur droite et/ou coudée à 90°.

### Informations pour la commande

| Connecteur Binder GEMÜ 1218 | | | |
|---|---|---|---|
| **Connexion X1** – tension d'alimentation, sorties relais | | | |
| Connecteur femelle Binder | Connecteur correspondant séries 468/eSy | Bornier/vis, 7 pôles | 88220649 |
| | | Bornier/vis, 7 pôles, 90° | 88377714 [1)] |

1) fait partie de la livraison

Sujet à modification | 06.2020 | 88661197