ACIER

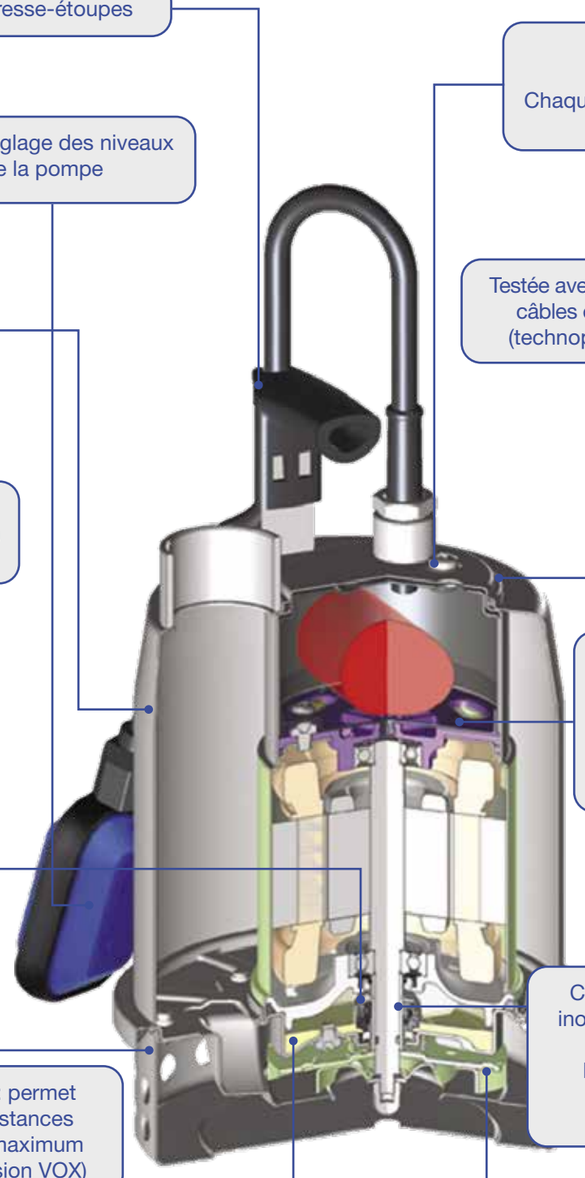

ACIER - Grâce à une longue expérience industrielle qui a fait ses preuves, la technologie de pointe arrive aux petites électropompes domestiques.

Des petites électropompes domestiques à celles des grandes installations industrielles, cela ne fait aucune différence. Notre objectif est de proposer le produit le plus approprié aux exigences, dans toutes les situations. C'est pourquoi nous mettons notre expérience, acquise en plus de 100 ans dans le domaine du traitement des eaux chargées, que ce soit pour les produits industriels que dans les pompes domestiques.

Les électropompes sont en acier inox AISI 304, pour assurer le maximum de fiabilité et de résistance. Les solutions techniques adoptées, tout comme les accessoires pouvant être appariés, assurent à cette gamme de hautes performances et une variété de solutions qui s'adaptent à toutes les exigences.

Les électropompes OPTIMA pour les eaux claires, faciles à utiliser, font partie de cette gamme. Les BEST ONE, elles aussi destinées aux eaux claires, présentent aussi l'option avec roue du type Vortex (version BEST ONE VOX). Viennent ensuite avec des caractéristiques de construction similaires, mais avec de meilleures performances, les BEST 2 - 5. Les deux modèles plus grands complètent la gamme des pompes submersibles en acier : les RIGHT, adaptées pour les eaux chargées et les DW - DW VOX, utilisables avec des eaux usées et disponibles également avec roue Vortex.

Les roues du type Vox disponibles sur certains modèles, tout comme le dispositif d'aspiration minimale ou le flotteur magnétique, sont des accessoires qui expriment le mieux la polyvalence des pompes domestiques. Qualité et innovation technologique, signes distinctifs d'EBARA.

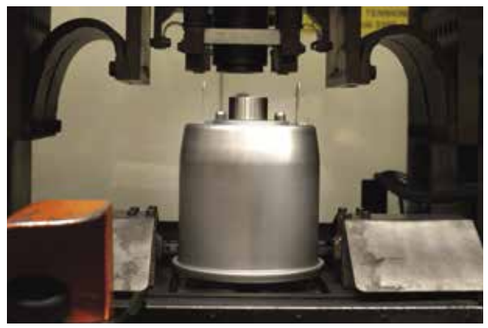



OPTIMA

Électropompes submersibles en AISI 304

Électropompe submersible pour eaux claires avec partie hydraulique en acier inoxydable AISI 304.
Le corps de pompe, la crépine, le disque porte-garniture et le carter moteur sont en AISI 304.
Roue en PPE + PS renforcé par fibres de verre et arbre en AISI 303.
La garniture mécanique est de série (Céramique/Carbone/NBR)
- Version MA (fig. 1) avec flotteur
- Version MS (fig. 3) avec flotteur magnétique vertical MS compact pour eaux propres

Accessoires

- Embout de1" ¼ et serre-tube correspondant (en option)
- Dispositif d'aspiration minimale jusqu'à 3 mm (fig. 2)

Pratique et facile à utiliser

Possibilité d'utilisation dans des installations fixes et mobiles

Résistantes à la corrosion

- Hauteur manométrique totale de 1,5 à 7,6 m
- Débit de 1,2 à 9 m³/h
- Immersion maximale 5 m
- Température maximale du liquide 50°C
- Passage maximum de solides 10 mm



Dispositif d'aspiration minimale
Permet d'aspirer jusqu'à 3 mm du sol (uniquement pour les versions M et MA). Facile à monter par une simple pression

Flotteur magnétique MS (vertical)
Permet d'utiliser des pompes avec flotteur où l'espace est limité (non compatible avec le dispositif d'aspiration minimale)

Courbe de performance

50Hz

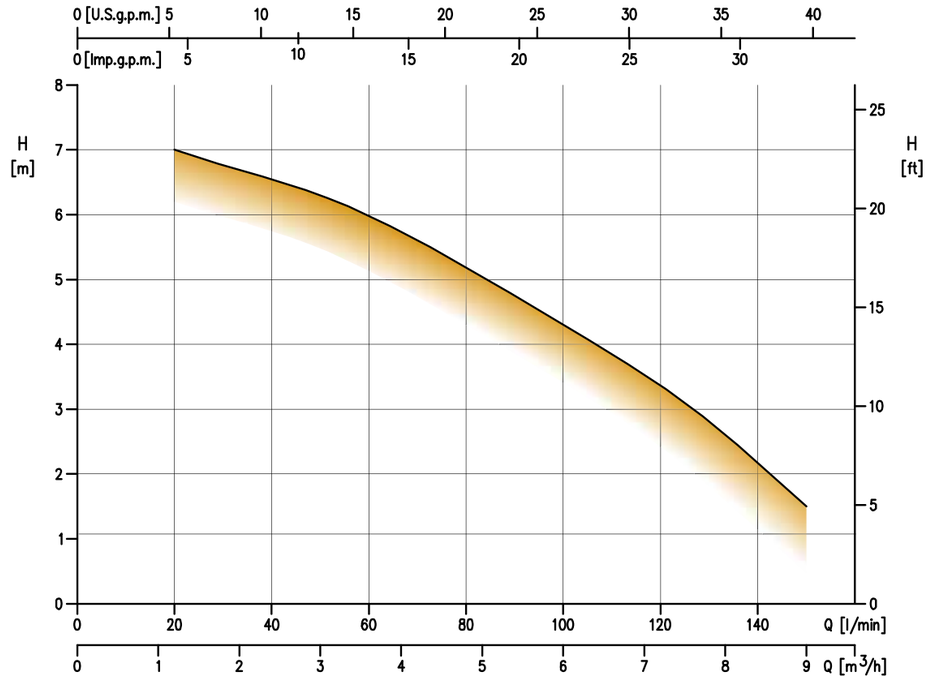

INSTALLATION

Les électropompes OPTIMA présentent une grande polyvalence d'installation. La possibilité de choix entre le flotteur magnétique vertical (compact) ou l'interrupteur à flotteur permettent de choisir l'option la meilleure, en fonction également des espaces disponibles pour insérer la pompe. De plus, le choix du type d'interrupteur dépend aussi du niveau de l'eau selon lequel on préfère faire démarrer la pompe.

OPTIMA MS

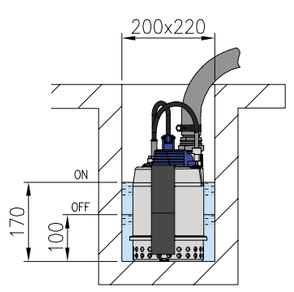

OPTIMA MA

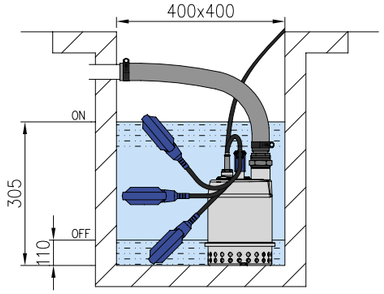

BEST ONE - ONE VOX

Électropompes submersibles entièrement en AISI 304

Possibilité d'utilisation dans des installations fixes et mobiles

Résistantes à la corrosion

Pratique et facile à utiliser

Électropompe submersible pour eaux claires avec partie hydraulique en acier inoxydable AISI 304. Chemise extérieure, roue, crépine, couvercle moteur, disque porte-garniture et carter moteur tout en AISI 304 et arbre en AISI 303. La garniture mécanique est de série en Céramique/Carbone/NBR. Équipées d'un câble d'alimentation de 5 m type H05 RN-F (monophasé), H07 RN-F (triphasé) pour usage intérieur, avec ou sans flotteur.

Versions spéciales

- Version MA (fig. 1) avec flotteur
- Version VORTEX (VOX) (fig. 2)
- Version MS (fig. 3) avec flotteur magnétique vertical MS compacte pour eaux propres

Accessoires

- Embout de1" ¼ et serre-tube correspondant (en option)
- Dispositif d'aspiration minimale jusqu'à 3 mm (fig. 4)



- Hauteur manométrique totale de 1,8 à 8,3 m pour BEST ONE et de 1,5 à 6 m pour BEST ONE VOX
- Débit de 1,2 à 10,2 m^3/h
- Immersion maximale 5 m
- Température maximale du liquide 50°C
- Passage maximum de solides :
  - 10 mm
  - 20 mm pour la version VOX (VORTEX)



Dispositif d'aspiration minimale
Permet d'aspirer jusqu'à 3 mm du sol (uniquement pour les versions M et MA). Facile à monter par une simple pression.

Flotteur magnétique MS (vertical)
Permet d'utiliser des pompes avec flotteur où l'espace est limité (non compatible avec le dispositif d'aspiration minimale)

Courbe de performance

50Hz

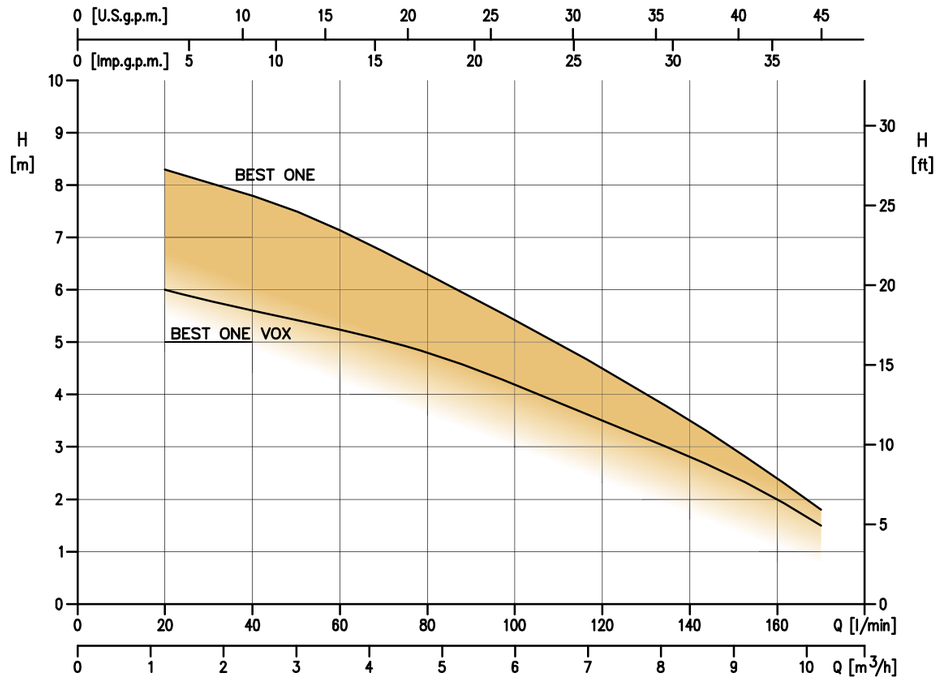

INSTALLATION

Les électropompes BEST ONE présentent une grande polyvalence d'installation. La possibilité de choix entre le flotteur magnétique vertical (compact) ou l'interrupteur à flotteur permettent de choisir l'option la meilleure, en fonction également des espaces disponibles pour insérer la pompe. De plus, le choix du type d'interrupteur dépend aussi du niveau de l'eau selon lequel on préfère faire démarrer la pompe.

BEST ONE MS

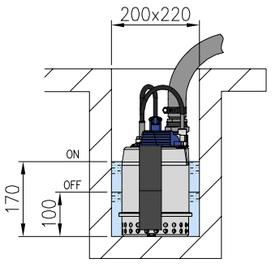

BEST ONE MA

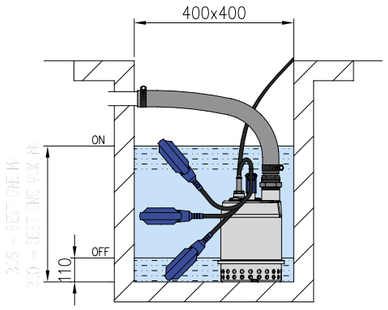

BEST 2-5

Électropompes submersibles en AISI 304

Électropompe submersible entièrement réalisée en acier inox AISI 304.
Le corps de pompe, la roue, la grille d'aspiration, le couvercle moteur, le disque porte-garniture et le carter moteur sont en AISI 304.
L'arbre est en AISI 303 (partie en contact avec le liquide). Double garniture mécanique avec chambre à huile : la garniture supérieure en Carbone/Céramique/NBR (côté moteur), la garniture inférieure en SiC/SiC/NBR (côté pompe).

Versions spéciales
- Version MA avec flotteur

Possibilité d'utilisation dans des installations fixes et mobiles

Pratique et facile à utiliser

- Hauteur manométrique totale de 2,9 à 18,4 m
- Débit de 1,2 à 21,6 m³/h
- Immersion maximale 7 m
- Température maximale du liquide 35°C
- Passage maximum de solides 10 mm



Courbe de performance

50Hz

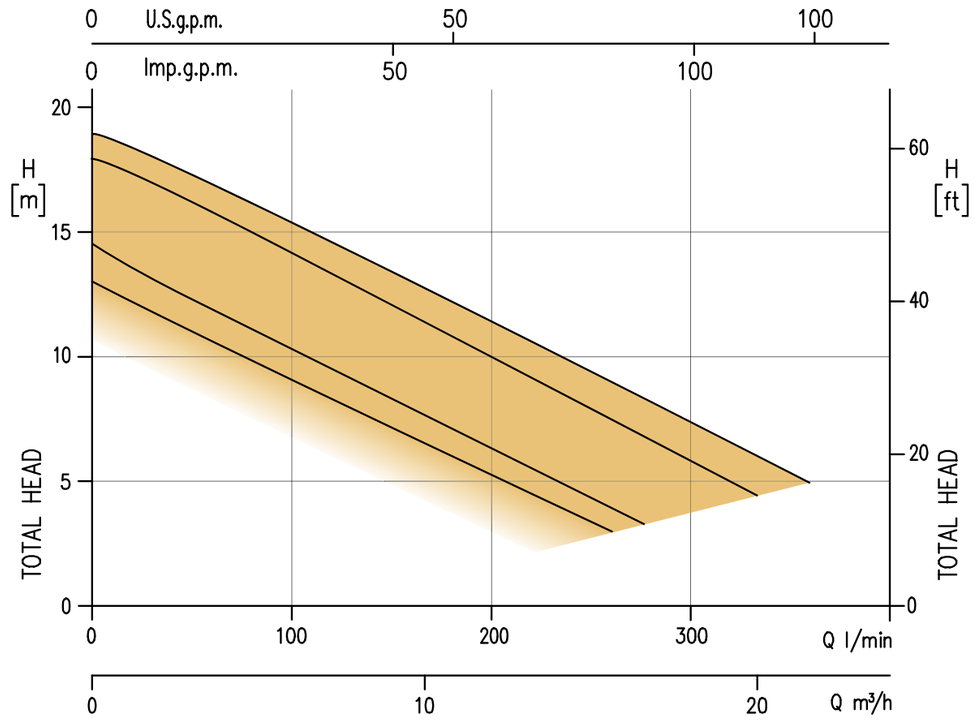

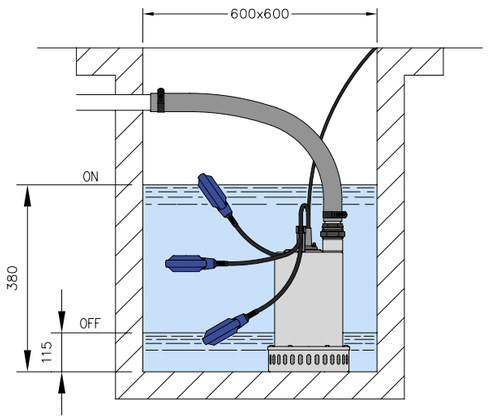

INSTALLATION

Les électropompes BEST 2 - 5 sont également disponibles avec interrupteur à flotteur, en élargissant ainsi la polyvalence d'utilisation. Le choix de l'utilisation de l'interrupteur à flotteur requiert le respect d'espaces minimum d'installation pour assurer le bon fonctionnement de la pompe elle-même.